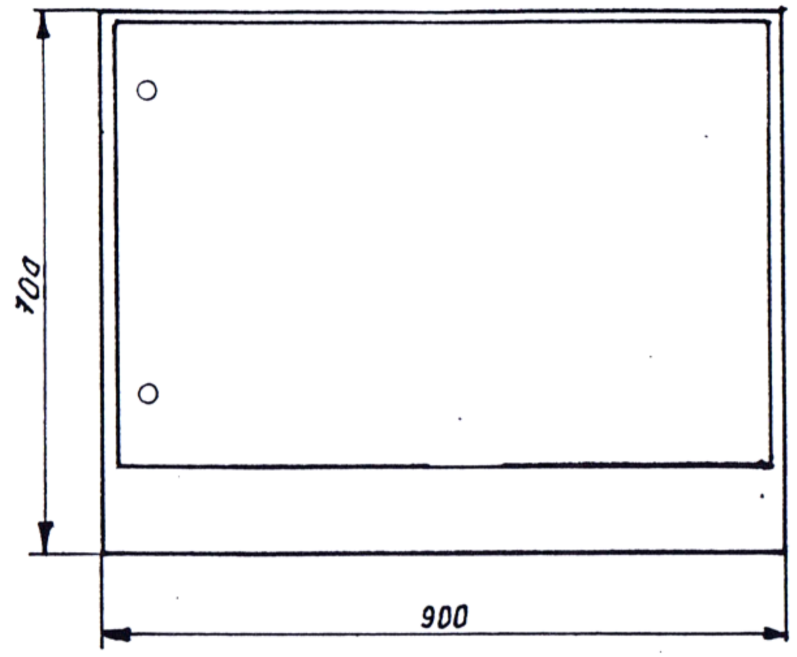

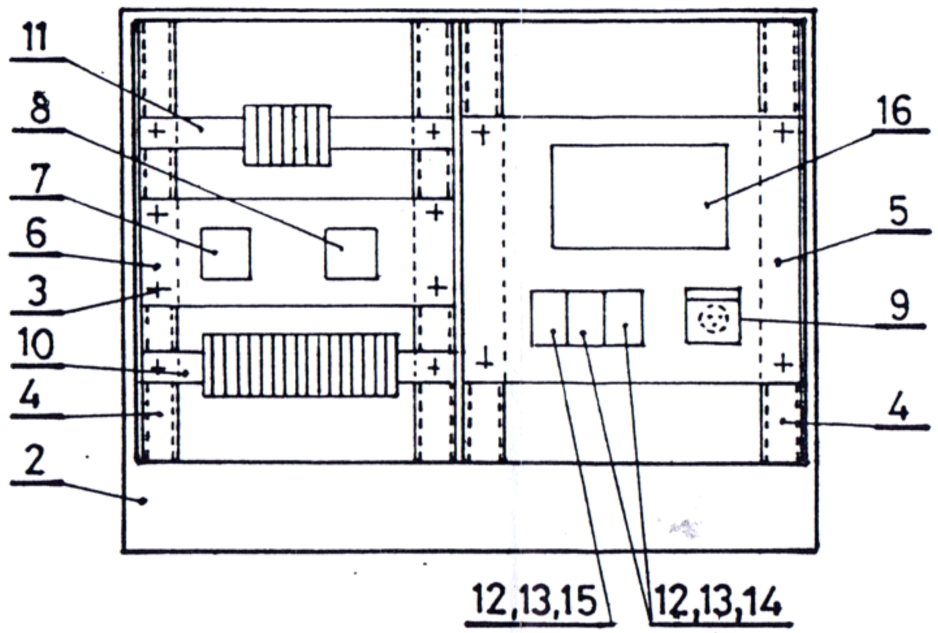

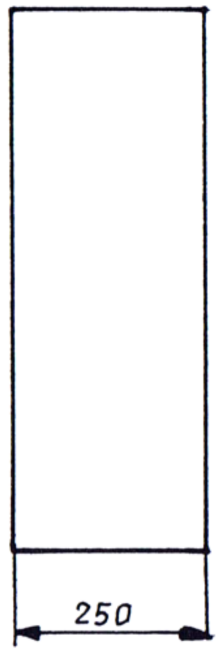

skala 1:10

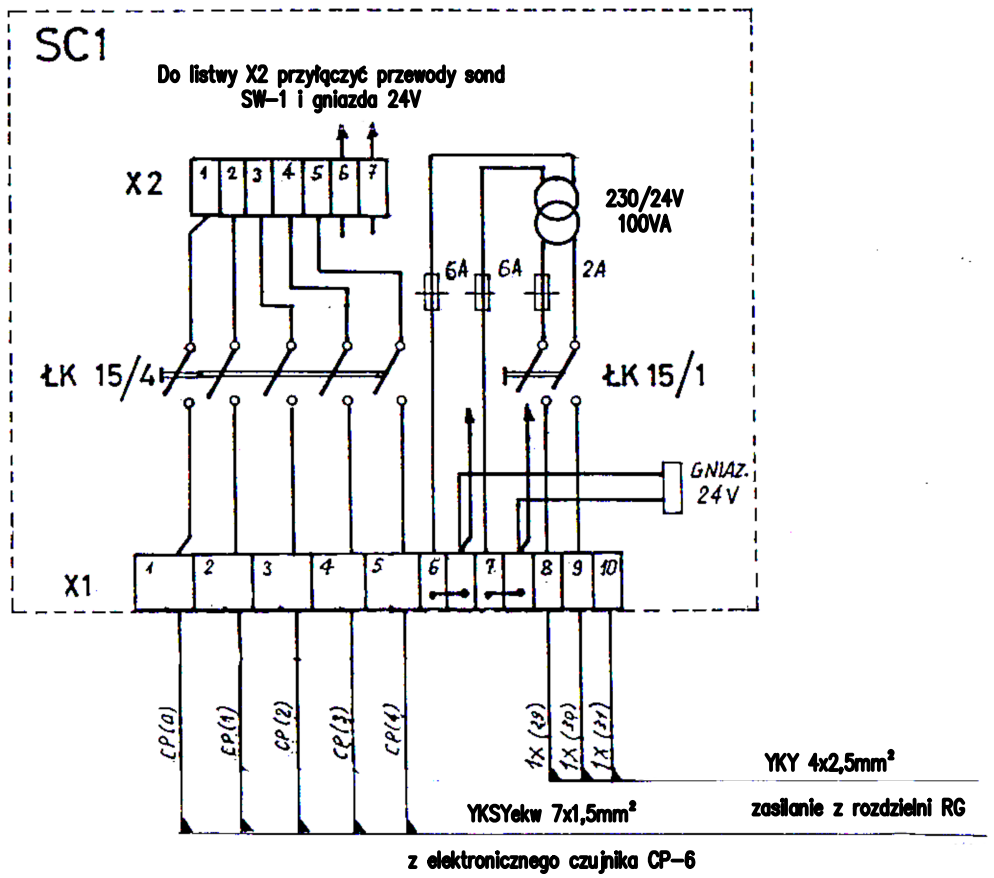

Lp.	Nazwa
1	Fundament prefabrykowany
2	Obudowa złącza kablowego
3	Śruby montażowe
4	Wspornik montażowy E35
5	Płyta montażowa 400x450mm
6	Płyta montażowa 400x150mm
7	Łącznik krzywkowy 1 seg.
8	Łącznik krzywkowy 3 seg.
9	Gniazdo 24V
10	Listwa montażowa z 17 zaciskami
11	Listwa montażowa z 10 zaciskami
12	Gniazdo bezpiecznikowe
13	Główka bezpiecznikowa
14	Wkładka bezpiecznikowa 6A
15	Wkładka bezpiecznikowa 2A
16	Transformator 230/24V 100VA

Nazwa rysunku:

Szafka czujników

Nr rysunku: 2

Obiekt:

Zbiornik retencyjny o poj. 150m3 - część elektryczna

Skala: -

Stadium: PT

Projektował:	Specjalność:	Nr upr.:	Podpis:	Data:
mgr inż. K. Kasiński	*INSTAL.-EL.*	*SWK/0124/ PWBE/17*		*03.2023 r.*
Sprawdził:				

PROENCO
Kielce
ul. Warszawska 30/10